AlterEnerg
www.altereneg.com
Belgique & France
tel:+32(0)82.617.700 - Fax:+32(0)82.614.710
KRAFT & WÄRME AUS BIOMASSE GMBH
· TÉL. : 0043 (3115) 6116-0 · FAX : 0043 (3115) 6116-4
E-MAIL : OFFICE@KWB.AT · SITE INTERNET : WWW.KWB.AT
KWB

# Installation de chauffage aux granulés de bois
# Exemple d'installation n° 2

## KWB-USP 25 kW – 30 kW avec alimentation par vis sans fin et écart d'axe de 35°

Élévation

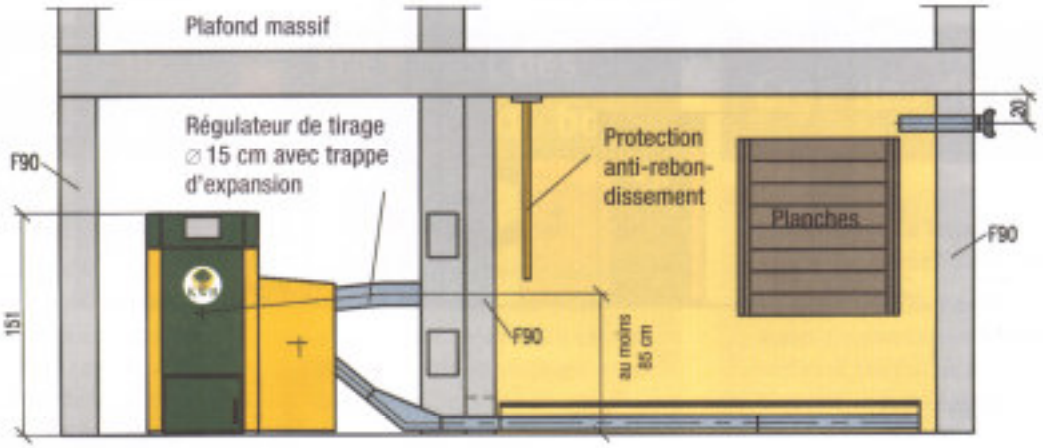

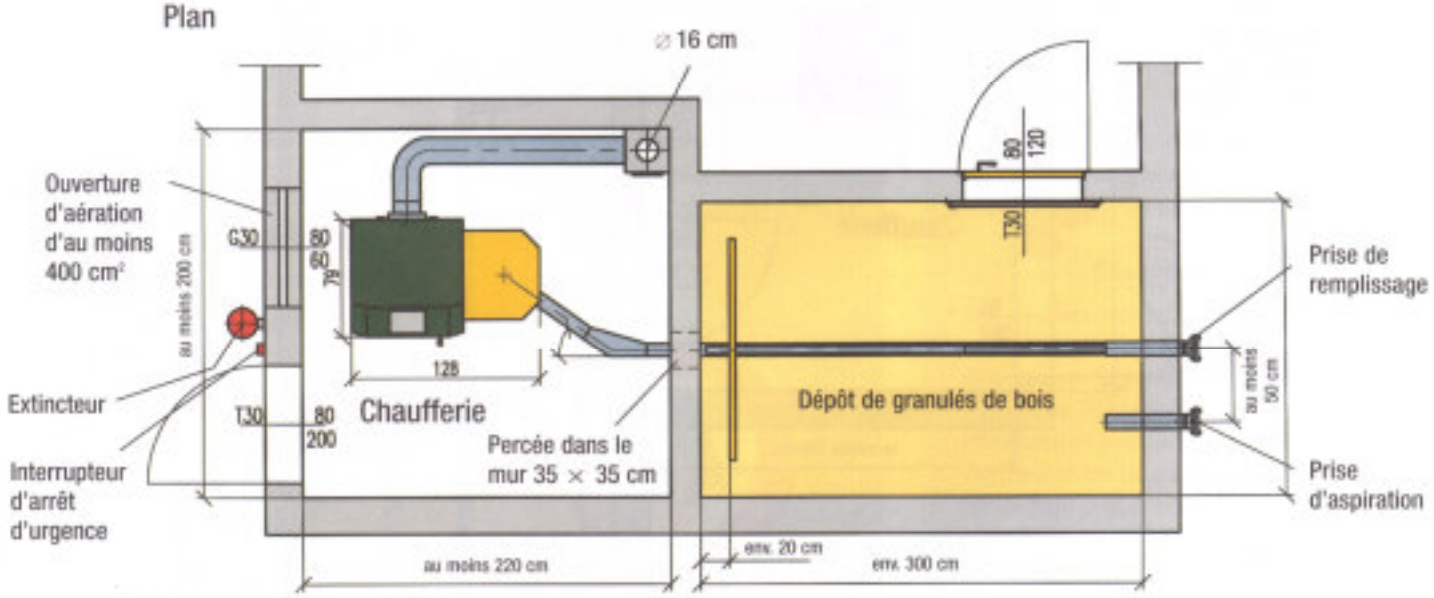
Plan